Product Code
05-5478-05-05

Instructions de montage
3D File
Données photométriques
Dialux | ULD
Revit (BIM)

Stylus

LedsC4 Team

Projecteur et spot Stylus 9.7W 3000K CRI 82 Noir 584lm

Caractéristiques techniques

Puissance totale du luminaire: 9.7W
Lumens réels: 584
Lm/W réels: 60
Température de couleur corrélée (CCT): 3000K
Angle des lentilles/Réflecteur: FLOOD 42°
Matière de la structure: Aluminium
Finition structure: Noir
Matière du diffuseur: Polycarbonate
Finition diffuseur: Transparent
Tension/Fréquence: 100-240V ~ 50/60Hz
Power Factor: 0.90
Durée de vie: 50,000h L80B20
Garantie: 5 ans
Luminaire facilement recyclable

IP20 | RF 850ºC | 355° | 0° a 90° | F A↑G



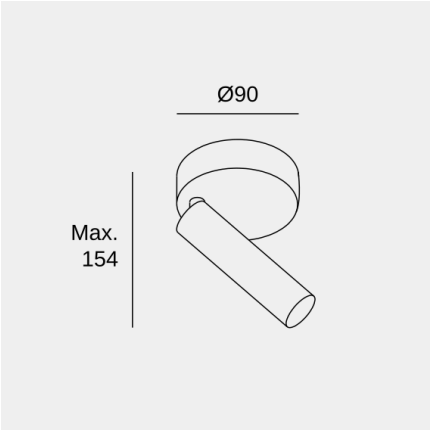

Caractéristiques luminotechniques

CRI: 82

Douille	Quantité	Puissance source lumineuse (W)	Température de couleur corrélée (CCT)
LED	1	7.5W	3000K

Il se peut que l'image ne corresponde pas à la référence. LedsC4 se réserve le droit de modifier l'un des éléments qui composent le produit. Les données relatives au flux, à la puissance et à la température de couleur peuvent être modifiées par le fabricant.

ledsc4@ledsc4.com
LedsC4, Afores s/n 25750 Torà (Lleida) Spain +34 973 468 100

Product Code
05-5478-05-05

Instructions de montage
3D File
Données photométriques
Dialux | ULD
Revit (BIM)

Stylus

LedsC4 Team

Projecteur et spot Stylus 9.7W 3000K CRI 82 Noir 584lm

Logistique

x 50

Poids net (kg): 0.27
Poids emballé (kg): 0.36
Emballage: 110mm x 75mm x 135mm

Application du luminaire



Il se peut que l'image ne corresponde pas à la référence. LedsC4 se réserve le droit de modifier l'un des éléments qui composent le produit. Les données relatives au flux, à la puissance et à la température de couleur peuvent être modifiées par le fabricant.

ledsc4@ledsc4.com
LedsC4, Afores s/n 25750 Torà (Lleida) Spain +34 973 468 100