PUNTO

PENDANT RECESSED

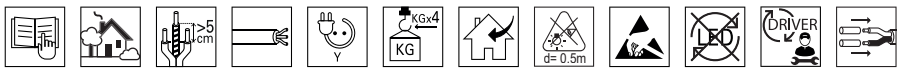

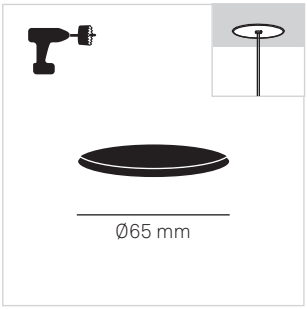

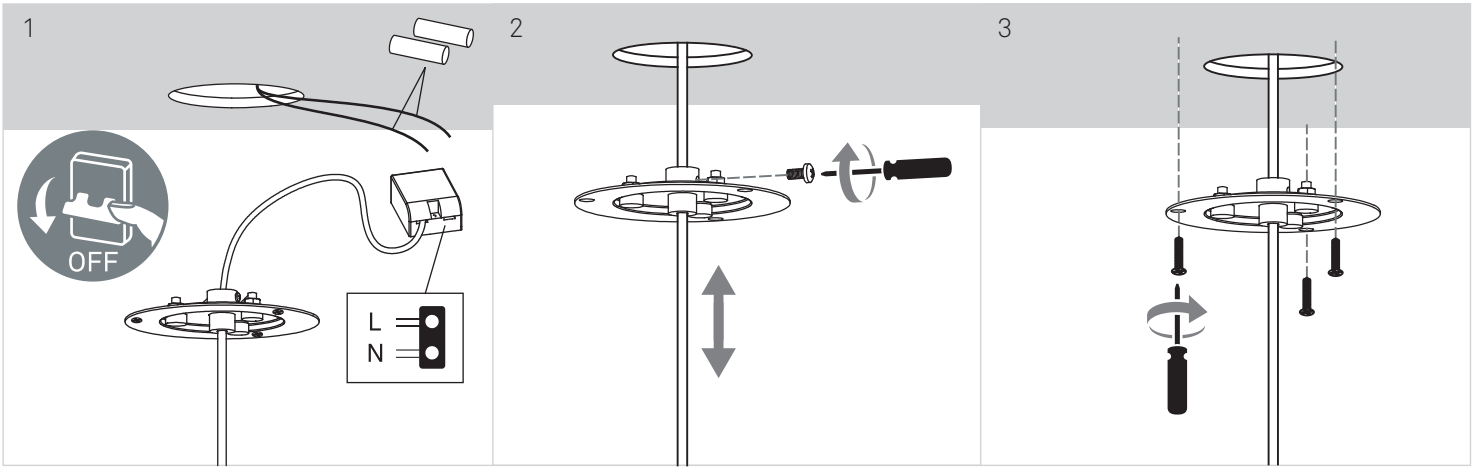

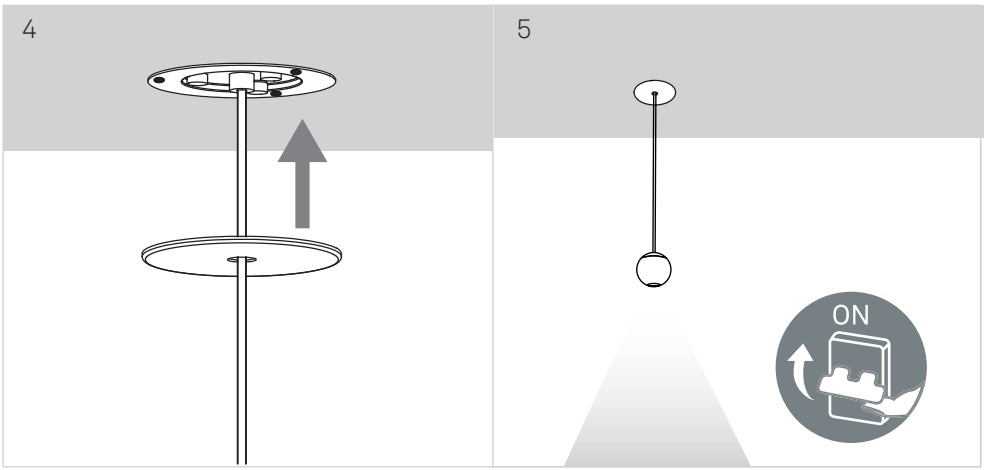

15-6-2026