Product Code
05-8515-05-05

Instructions de montage
3D File
Données photométriques
Revit (BIM)

Nude

Nahtrang Studio

Applique murale Nude E27 15W Noir 1520lm

Caractéristiques techniques

Puissance totale du luminaire: 15W
Matière de la structure: Aluminium
Finition structure: Noir
Ampoule recommandée: E27
Tension/Fréquence: 100-240V ~ 50/60Hz
Garantie: 5 ans
Luminaire facilement recyclable

360° A↑G 80



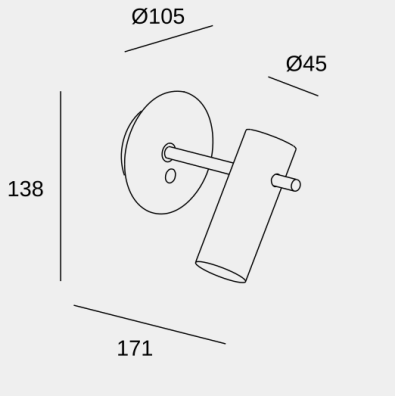

Caractéristiques luminotechniques

Douille	Quantité	Puissance source lumineuse (W)	Température de couleur corrélée (CCT)
E27	1	Puissance maxi. 15W	-

Il se peut que l'image ne corresponde pas à la référence. LedsC4 se réserve le droit de modifier l'un des éléments qui composent le produit. Les données relatives au flux, à la puissance et à la température de couleur peuvent être modifiées par le fabricant.

ledsc4@ledsc4.com
LedsC4, Afores s/n 25750 Torà (Lleida) Spain +34 973 468 100

Product Code
05-8515-05-05

Instructions de montage
3D File
Données photométriques
Revit (BIM)

Nude

Nahtrang Studio

Applique murale Nude E27 15W Noir 1520lm

Logistique

x 20

Poids net (kg): 0.74
Poids emballé (kg): 0.91
Emballage: 130mm x 135mm x 195mm

Application du luminaire



Il se peut que l'image ne corresponde pas à la référence. LedsC4 se réserve le droit de modifier l'un des éléments qui composent le produit. Les données relatives au flux, à la puissance et à la température de couleur peuvent être modifiées par le fabricant.

ledsc4@ledsc4.com
LedsC4, Afores s/n 25750 Torà (Lleida) Spain +34 973 468 100