Product Code
05-7366-05-05

Instructions de montage
3D File
Données photométriques

Link Surface

Josep Patsi

Lumière de lecture Link Surface LED 4W 2700K TOUCH DIMMING Noir 121lm

Caractéristiques techniques

Puissance totale du luminaire: 4W
Lumens réels: 121
Lm/W réels: 30
Température de couleur corrélée (CCT): 2700K
Angle des lentilles/Réflecteur: MEDIUM 24°
UGR: <=16
Matière de la structure: Aluminium
Finition structure: Noir
Marque Driver: HEP
Tension/Fréquence: 100-240V ~ 50/60Hz
Protocole de variation: TOUCH DIMMING
Power Factor: 0.40
Durée de vie: 50,000h L80B20
Garantie: 5 ans
Luminaire facilement recyclable

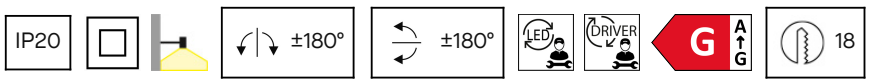

Caractéristiques luminotechniques

CRI: 80
MacAdam steps: 3
Risque photobiologique: RG2
UGR transversal: 0.1
UGR longitudinal: 0.1

Douille	Quantité	Puissance source lumineuse (W)	Température de couleur corrélée (CCT)
LED	1	2.1W	2700K

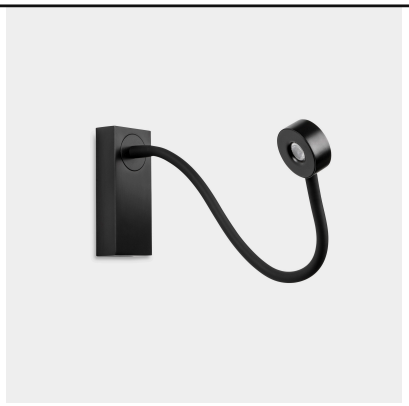

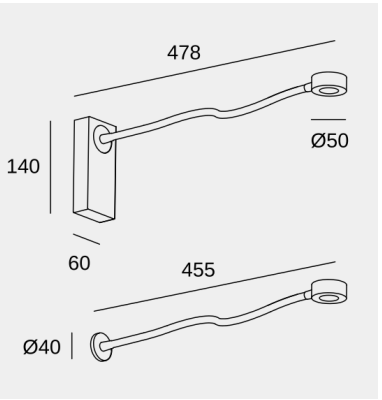

Il se peut que l'image ne corresponde pas à la référence. LedsC4 se réserve le droit de modifier l'un des éléments qui composent le produit. Les données relatives au flux, à la puissance et à la température de couleur peuvent être modifiées par le fabricant.

ledsc4@ledsc4.com
LedsC4, Afores s/n 25750 Torà (Lleida) Spain +34 973 468 100

Link Surface

Josep Patsi

Lumière de lecture Link Surface LED 4W 2700K TOUCH DIMMING Noir 121lm

Logistique

x 10

Poids net (kg): 0.52
Poids emballé (kg): 0.66
Emballage: 160mm x 85mm x 255mm

Il se peut que l'image ne corresponde pas à la référence. LedsC4 se réserve le droit de modifier l'un des éléments qui composent le produit. Les données relatives au flux, à la puissance et à la température de couleur peuvent être modifiées par le fabricant.