Product Code
05-4401-14-B8

Instructions de montage
3D File
Données photométriques
Dialux | ULD
Revit (BIM)

Lia

LedsC4 Team

Applique murale Lia E27 15W Blanc 362lm

Caractéristiques techniques

Puissance totale du luminaire: 15W
Angle des lentilles/Réflecteur: FLOOD 82°
Matière de la structure: Aluminium
Finition structure: Blanc
Matière du diffuseur: Verre
Finition diffuseur: Satiné
Dimension maxi. de l'ampoule: 160/70 mm
Ampoule recommandée: E27
Tension/Fréquence: 100-240V ~ 50/60Hz
Garantie: 5 ans
Luminaire facilement recyclable

IP44 RF 850ºC

Caractéristiques luminotechniques

Douille	Quantité	Puissance source lumineuse (W)	Température de couleur corrélée (CCT)
E27	1	Puissance maxi. 15W	-



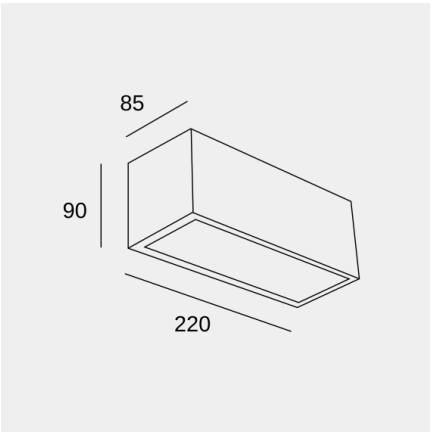

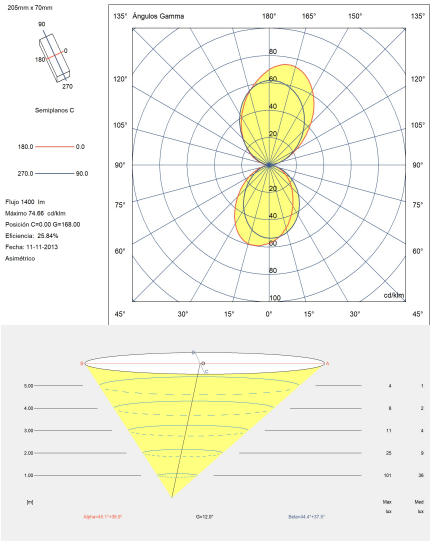

Photométrie effectuée avec una ampoule standard

Il se peut que l'image ne corresponde pas à la référence. LedsC4 se réserve le droit de modifier l'un des éléments qui composent le produit. Les données relatives au flux, à la puissance et à la température de couleur peuvent être modifiées par le fabricant.

ledsc4@ledsc4.com
LedsC4, Afores s/n 25750 Torà (Lleida) Spain +34 973 468 100

LedsC4

Product Code
05-4401-14-B8

Instructions de montage
3D File
Données photométriques
Dialux | ULD
Revit (BIM)

Lia

LedsC4 Team

Applique murale Lia E27 15W Blanc 362lm

Logistique

x 6

Poids net (kg): 1.06
Poids emballé (kg): 1.21
Emballage: 230mm x 105mm x 105mm

Il se peut que l'image ne corresponde pas à la référence. LedsC4 se réserve le droit de modifier l'un des éléments qui composent le produit. Les données relatives au flux, à la puissance et à la température de couleur peuvent être modifiées par le fabricant.

ledsc4@ledsc4.com
LedsC4, Afores s/n 25750 Torà (Lleida) Spain +34 973 468 100