Product Code
05-5965-14-M1

Duna

Gemma Bernal

Applique murale Duna LED 32.5W 3000K PHASE CUT Blanc 2339lm

Caractéristiques techniques

Puissance totale du luminaire: 32.5W
Lumens réels: 2339
Lm/W réels: 72
Température de couleur corrélée (CCT): 3000K
Angle des lentilles/Réflecteur: FLOOD 93°
UGR: <=16
Matière de la structure: Aluminium, Aluminium
Finition structure: Blanc
Matière du diffuseur: PMMA
Finition diffuseur: Sablé
Tension/Fréquence: 220-240V/50-60Hz
Protocole de variation: PHASE CUT
Power Factor: 0.90
Durée de vie: 50,000h L80B20
Garantie: 2 ans
Luminaire facilement recyclable

IP20 RF 750ºC LED DRIVER D A↑G

Caractéristiques luminotechniques

CRI: 80
MacAdam steps: 3
Risque photobiologique: RG1
UGR transversal: 14.2
UGR longitudinal: 0.5

Douille	Quantité	Puissance source lumineuse (W)	Température de couleur corrélée (CCT)
LED	1	30W	3000K



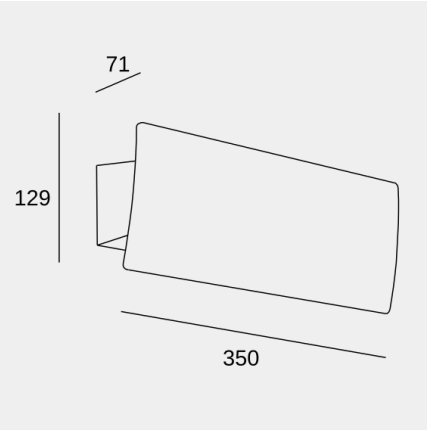

Il se peut que l'image ne corresponde pas à la référence. LedsC4 se réserve le droit de modifier l'un des éléments qui composent le produit. Les données relatives au flux, à la puissance et à la température de couleur peuvent être modifiées par le fabricant.

ledsc4@ledsc4.com
LedsC4, Afores s/n 25750 Torà (Lleida) Spain +34 973 468 100

LedsC4

Product Code
05-5965-14-M1

Duna

Gemma Bernal

Applique murale Duna LED 32.5W 3000K PHASE CUT Blanc 2339lm

Logistique

x 8

Poids net (kg): 0.93
Poids emballé (kg): 1.29
Emballage: 355mm x 150mm x 90mm

Application du luminaire



Il se peut que l'image ne corresponde pas à la référence. LedsC4 se réserve le droit de modifier l'un des éléments qui composent le produit. Les données relatives au flux, à la puissance et à la température de couleur peuvent être modifiées par le fabricant.

ledsc4@ledsc4.com
LedsC4, Afores s/n 25750 Torà (Lleida) Spain +34 973 468 100