Product Code
15-4370-21-F9

Instructions de montage
3D File
Données photométriques
Revit (BIM)

Dec

Nahtrang Studio

Salle de bains IP44 Dec E27 30W Chrome 1035lm

Caractéristiques techniques

Puissance totale du luminaire: 30W
Angle des lentilles/Réflecteur: HORIZONTAL 121°
Matière de la structure: Acier
Finition structure: Chrome
Matière du diffuseur: Verre
Finition diffuseur: Opale
Dimension maxi. de l'ampoule: 160/60 mm
Ampoule recommandée: E27
Tension/Fréquence: 100-240V ~ 50/60Hz
Garantie: 5 ans
Luminaire facilement recyclable

IP44 IK03

Caractéristiques luminotechniques

Douille	Quantité	Puissance source lumineuse (W)	Température de couleur corrélée (CCT)
E27	2	Puissance maxi. 15W	-



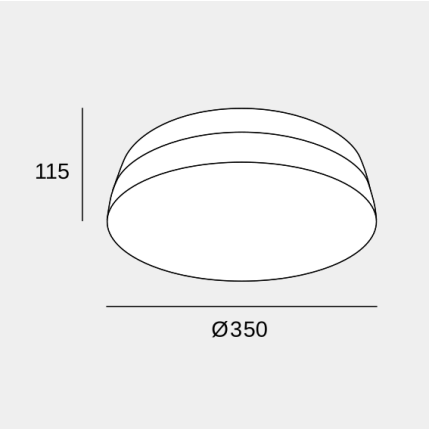

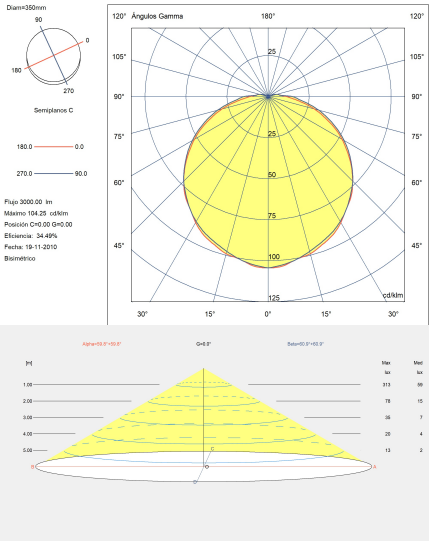

Photométrie effectuée avec une ampoule standard

Il se peut que l'image ne corresponde pas à la référence. LedsC4 se réserve le droit de modifier l'un des éléments qui composent le produit. Les données relatives au flux, à la puissance et à la température de couleur peuvent être modifiées par le fabricant.

ledsc4@ledsc4.com
LedsC4, Afores s/n 25750 Torà (Lleida) Spain +34 973 468 100

Dec

Nahtrang Studio

Salle de bains IP44 Dec E27 30W Chrome 1035lm

Logistique

x 4

Poids net (kg): 2.45
Poids emballé (kg): 3.26
Emballage: 430mm x 430mm x 190mm

Application du luminaire



Il se peut que l'image ne corresponde pas à la référence. LedsC4 se réserve le droit de modifier l'un des éléments qui composent le produit. Les données relatives au flux, à la puissance et à la température de couleur peuvent être modifiées par le fabricant.

ledsc4@ledsc4.com
LedsC4, Afores s/n 25750 Torà (Lleida) Spain +34 973 468 100