Product Code
05-E141-05-CK

Instructions de montage
3D File
Données photométriques
Revit (BIM)

Click

LedsC4 Team

Encastrés de mur IP65 Click LED 1.4W 2700K ON-OFF Noir 31lm

Caractéristiques techniques

Puissance totale du luminaire: 1.4W
Lumens réels: 31
Lm/W réels: 22
Température de couleur corrélée (CCT): 2700K
Angle des lentilles/Réflecteur: FLOOD 84°
Matière de la structure: Polycarbonate
Finition structure: Noir
Matière du diffuseur: Verre
Finition diffuseur: Transparent
Tension/Fréquence: 220-240V/50-60Hz
Protocole de variation: ON-OFF
Power Factor: 0.83
THD%: 41.4
Durée de vie: 50,000h L80B20
Garantie: 5 ans
Résistance à la corrosion (essai au brouillard salin neutre selon l'ISO 9227): 1500h

IP65 IK07



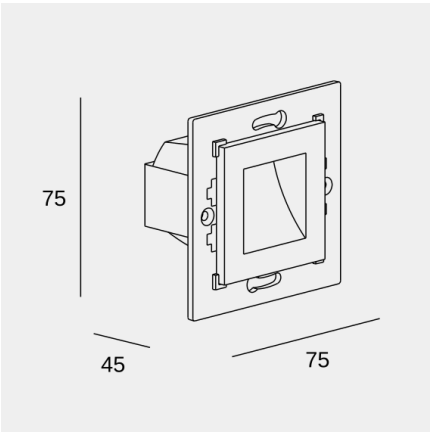

Caractéristiques luminotechniques

TM30 RG: 96
TM30 RF: 85
CRI: 80
MacAdam steps: 3
Risque photobiologique: RG0

Douille	Quantité	Puissance source lumineuse (W)	Température de couleur corrélée (CCT)
LED	1	1.1W	2700K

Il se peut que l'image ne corresponde pas à la référence. LedsC4 se réserve le droit de modifier l'un des éléments qui composent le produit. Les données relatives au flux, à la puissance et à la température de couleur peuvent être modifiées par le fabricant.

ledsc4@ledsc4.com
LedsC4, Afores s/n 25750 Torà (Lleida) Spain +34 973 468 100

Click

LedsC4 Team

Encastrés de mur IP65 Click LED 1.4W 2700K ON-OFF Noir 31lm

Logistique

x 24

Poids net (kg): 0.1
Poids emballé (kg): 0.12
Emballage: 85mm x 55mm x 85mm

Application du luminaire



Il se peut que l'image ne corresponde pas à la référence. LedsC4 se réserve le droit de modifier l'un des éléments qui composent le produit. Les données relatives au flux, à la puissance et à la température de couleur peuvent être modifiées par le fabricant.

Click

LedsC4 Team

Encastrés de mur IP65 Click LED 1.4W 2700K ON-OFF Noir 31lm

Accessoires en option

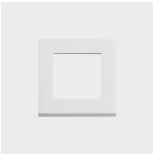

71-E489-14-14

Pièce frontale Blanc

Matière de la structure: Aluminium
Dimensions: 80 x NA x 80
Poids net (kg): 0.04

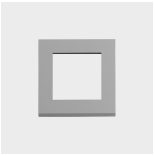

71-E489-34-34

Pièce frontale Gris

Matière de la structure: Aluminium
Dimensions: 80 x NA x 80
Poids net (kg): 0.04

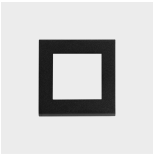

71-E489-60-60

Pièce frontale Noir

Matière de la structure: Aluminium
Dimensions: 80 x NA x 80
Poids net (kg): 0.04



71-E489-J6-J6

Pièce frontale Marron

Matière de la structure: Aluminium
Dimensions: 80 x NA x 80
Poids net (kg): 0.04

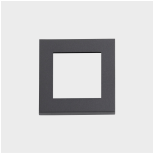

71-E489-Z5-Z5

Pièce frontale Gris urbain

Matière de la structure: Aluminium
Dimensions: 80 x NA x 80
Poids net (kg): 0.04

Il se peut que l'image ne corresponde pas à la référence. LedsC4 se réserve le droit de modifier l'un des éléments qui composent le produit. Les données relatives au flux, à la puissance et à la température de couleur peuvent être modifiées par le fabricant.